ასოციაცია "აჭუ"

თბილისის ცენტრალური პარკი

ზონა 05. ფრანგული ბაღი

K1-შენობა

კონსტრუქციული ნაწილი

თბილისი 2022 წ.

ასოციაცია "ატუ"

თბილისის ცენტრალური პარკი

ზონა 05. ფრანგული ბაღი

K1-შენობა

კონსტრუქციული ნაწილი

პრ.მთ.არქიტექტ.		ე.ოსეფვაიშვილი
პრ.მთ.კონსტრ.		ბ.ბარბაქაძე
შეასრულა		ბ.ყობიაშვილი

თბილისი 2022 წ.

ნახაზების ჩამონათვალი

ნახაზის ნომერი	დასახელება
ნ.ჩ.	ნახაზების ჩამონათვალი;
კ-1	დამხმარე შენობის საძირკველი; ჭრილი 1-1; ჭრილი 2-2;
კ-2	ცოკოლის გეგმა; ჭრილი 1-1... ჭრილი 3-3;
კ-3	დგარების განლაგების გეგმა;
კ-4	სახურავის მზიდი კოჭების განლაგების გეგმა;
კ-5	შესაფიცრი კოჭების განლაგების გეგმა;
კ-6	შეფიცვრის გეგმა;
კ-7	კონსტრუქციის ჭრილი 1-1;
	კონსტრუქციის ჭრილი 2-2;
კ-8	კონსტრუქციის ჭრილი 3-3;
	კონსტრუქციის ჭრილი 4-4;
კ-9	კონსტრუქციის ჭრილი 5-5;
	კონსტრუქციის ჭრილი 6-6;
კ-10	შეერთების კვანძები;

თანამდებობა	გვარი	თარიღი	ხელმოწერა		სტადია	ფურც.	ფურცლები
				თბილისის ცენტრალური პარკი ზონა 05. ფრანგული ბაღი - K1-შენობა კონსტრუქციული ნაწილი	მ.პ.	ნ.ჩ.	---
პრ.მთარგმნელ.	ე.ოსეფაიშვილი						
პრ.მთ. კონსტრ.	ბ. ბარბაძაძე			ნახაზების ჩამონათვალი	მასშტაბი	ასოციაცია "ატუ" თბილისი 2022	
შეასრულა	ბ. ყოფიაშვილი	2022წ			---		

შენობის საძირკვლის გეგმა

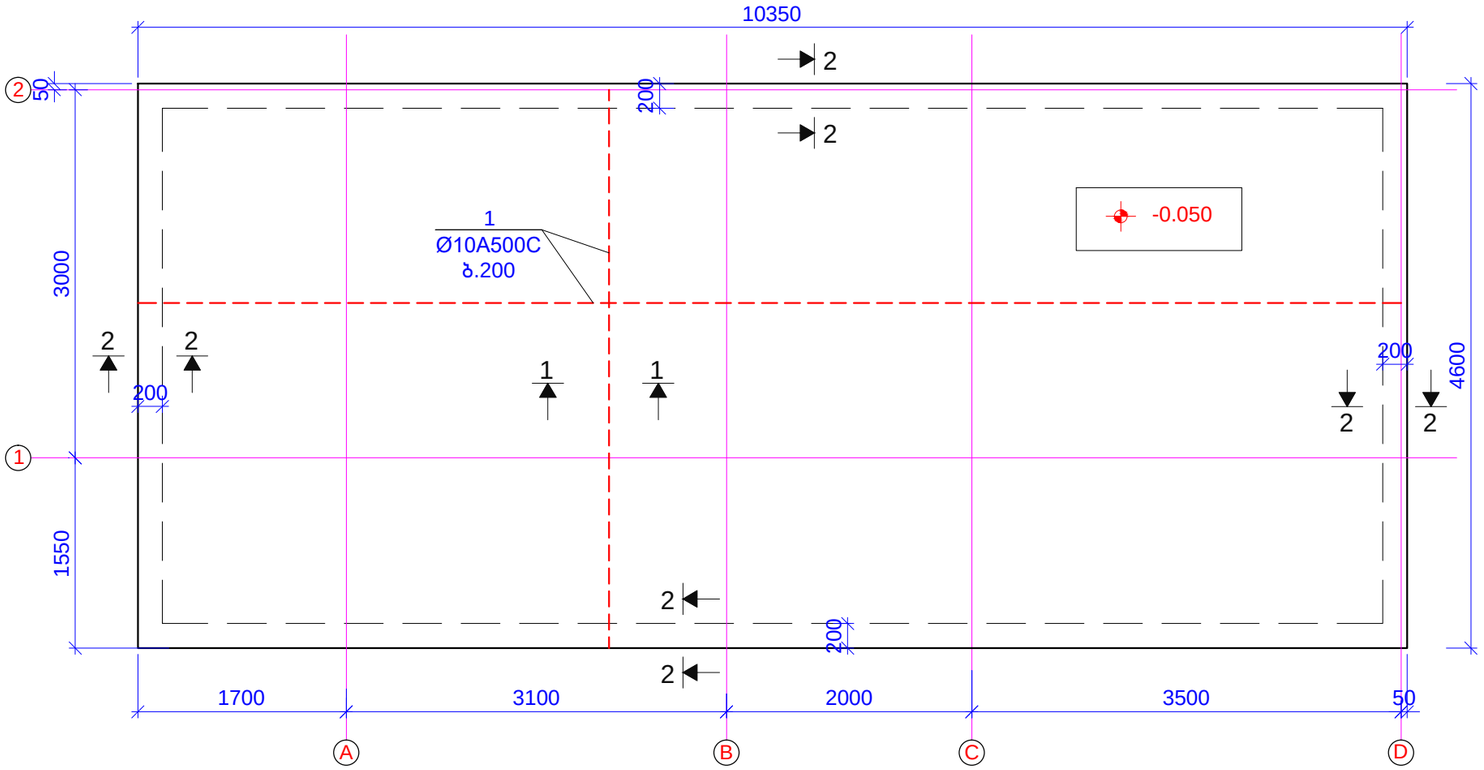

ჭრილი 1-1;

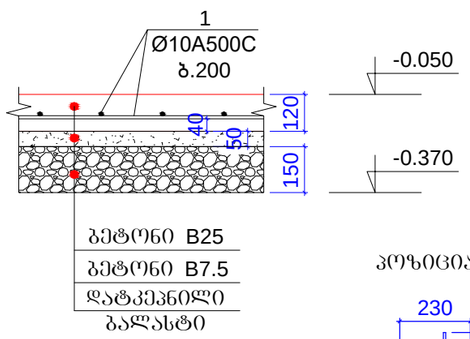

ჭრილი 2-2;

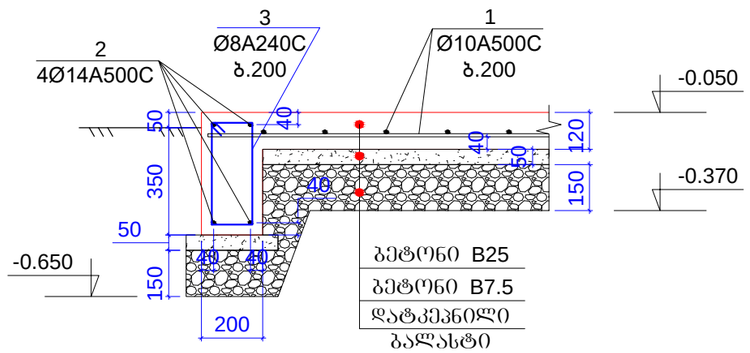

პოზიცია 3

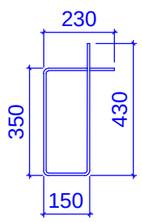

L=1160 მმ

მასალების ამოკრება საძირკველზე

კონსტ.დ ასახელება	პოზ.№	არმატურის სპეციფიკაცია						არმატურის ამოკრება			ბეტონის მოც.მ³	
		ესკიზი	Ø,მმ	კლასი	L,მმ	nxც	nxL ,მ	Ø,მმ	ΣnxL ,მ	Q კგ		
საძირკველი	1	დაიჭრას ადგილზე	10	A500	500000		500	10A500	500	308.1	B7.5	B25
	2	დაიჭრას ადგილზე	14	A500	130000		130	14A500	130	157.0	2.6	7.35
	3	იხ.პოზიცია	8	A240	1160	140	162.4	8A240	162.4	64.0		

თანამდებობა	გვარი	თარიღი	ხელმოწერა		სტადია	ფურც.	ფურცლები
				თბილისის ცენტრალური პარკი "ზონა 05. ფრანგული ბაღი - K1-შენობა" კონსტრუქციული ნაწილი	მ.პ.	კ-1	---
პრემთარქიტექ.	ე.ოსეფაიშვილი						
პრემთ. კონსტრ.	ბ. ბარბაქაძე			შენობის საძირკვლის გეგმა	მასშტაბი	ასოციაცია "ატუ" თბილისი 2022	
შესასრულა	ბ. ჟოგიაშვილი	2022წ			---		

ცოკოლის გეგმა

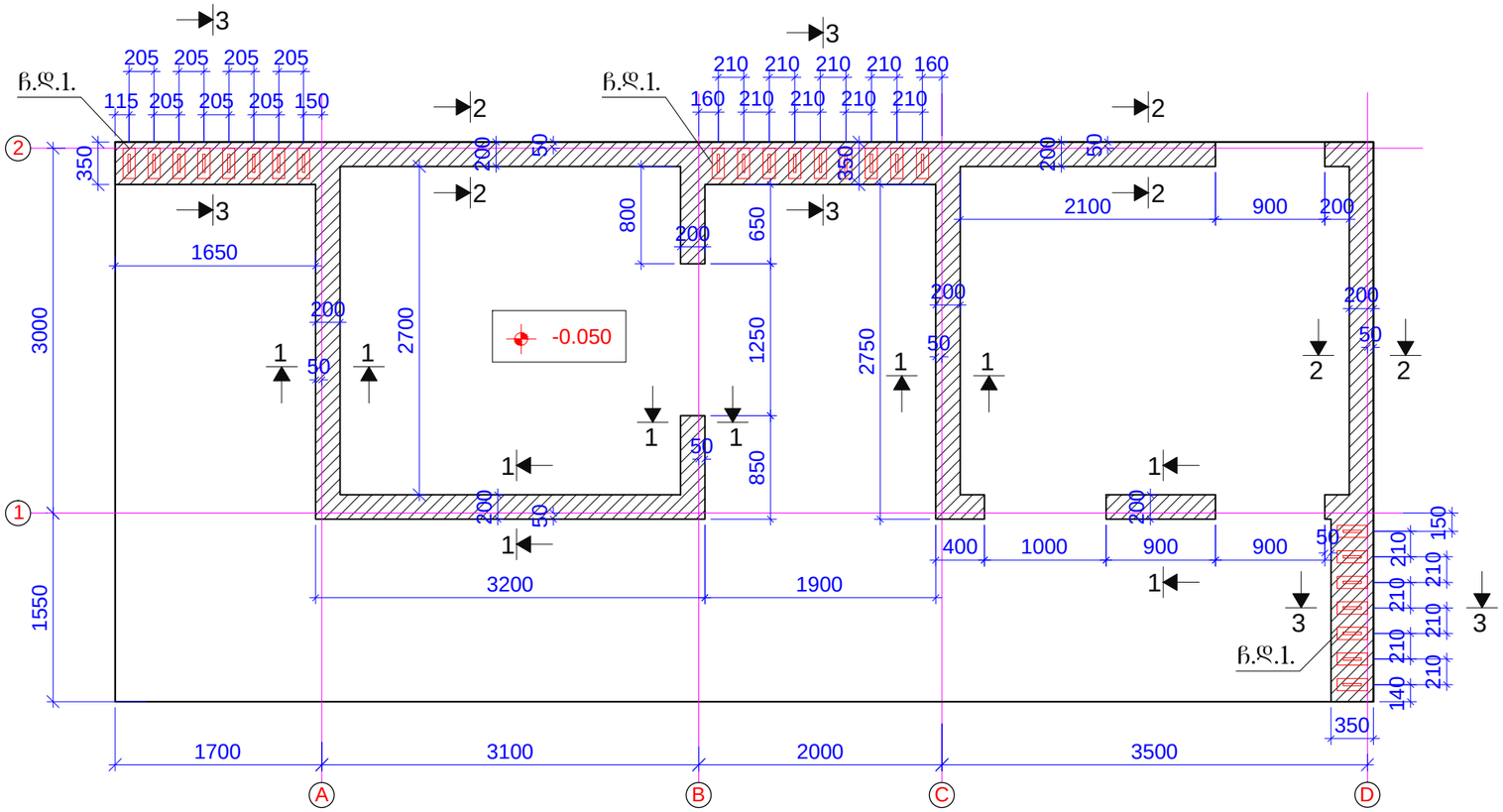

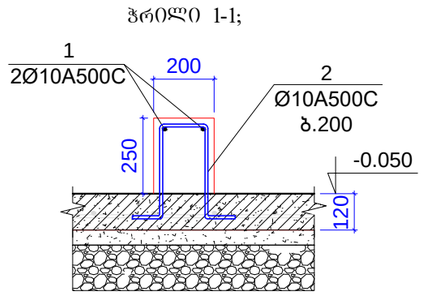

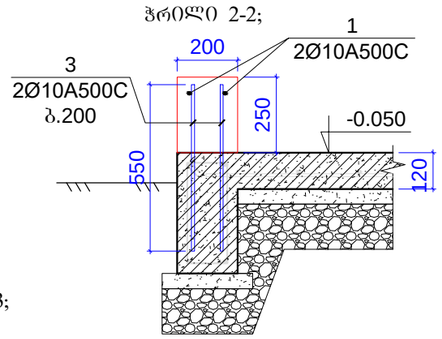

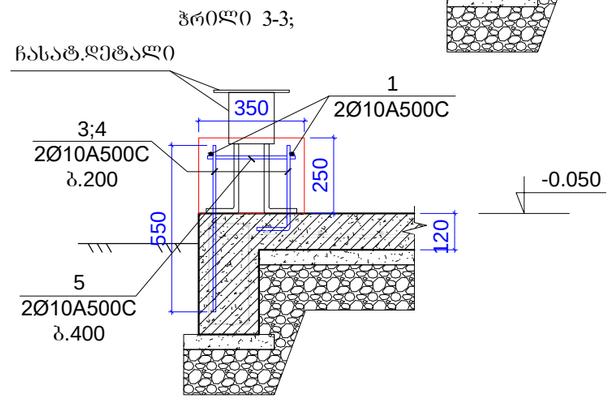

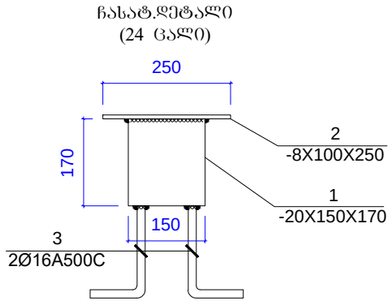

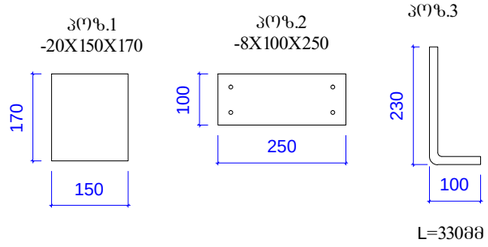

მასალების ამოკრება ცოკოლზე

კონსტ.დ ასახელება	პოზ.№	არმატურის სპეციფიკაცია						არმატურის ამოკრება			ბეტონის მოც.მ³
		ესკიზი	Ø,მმ	კლასი	L,მმ	nxც	nxL ,მ	Ø,მმ	ΣnxL ,მ	Q კგ	
ცოკოლი	1	დაიჭრას ადგილზე	10	A500	55000		55	10A500	175.65	108.2	B25
	2	იხ.პოზიცია	10	A500	980	50	49				1.46
	3	იხ.პოზიცია	10	A500	550	105	57.75				
	4	იხ.პოზიცია	10	A500	400	25	10				
	5	იხ.პოზიცია	10	A500	300	13	3.9				

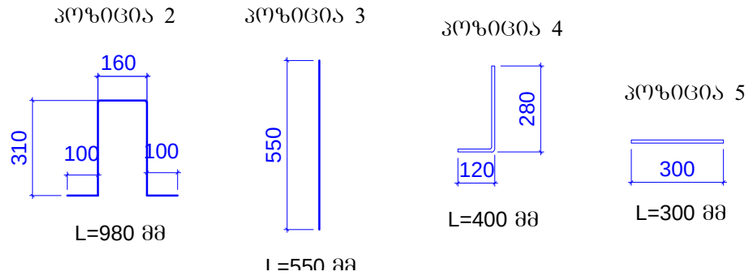

მასალები ერთი ჩასატანებელი დეტალისთვის (სულ 24 ცალი)

პოზ.№	დასახელება	სიგრძე (მმ)	რაოდ.(ცალი)	საერთ.სიგრძე (მ)	ერთ.წონა(კგ)	ჯამ.წონა(კგ)
პოზ.1	ფოლ.ფურცელ -20X150	170	1	0.17	3.97	3.97
პოზ.2	ფოლ.ფურცელ -8X100X	250	1	0.25	1.57	7.06
პოზ.3	ანკერი Ø16-A500C	350	2	0.7	0.55	1.10

თანამდებობა	გვარი	თარიღი	ხელმოწერა		სტადია	ფურც.	ფურცლები
				თბილისის ცენტრალური პარკი "ზონა 05. ფრანგული ბაღი - K1-შენობა" კონსტრუქციული ნაწილი	მ.პ.	კ-2	---
პრ.მთარქიტექ.	ე.ოსეფაიშვილი						
პრ.მთ. კონსტრ.	ბ. ბარბაქაძე			ცოკოლის გეგმა;	მასშტაბი	ასოციაცია "ატუ" თბილისი 2022	
შეასრულა	ბ. ყობიაშვილი	2022წ			---		

დგარების განლაგების გეგმა

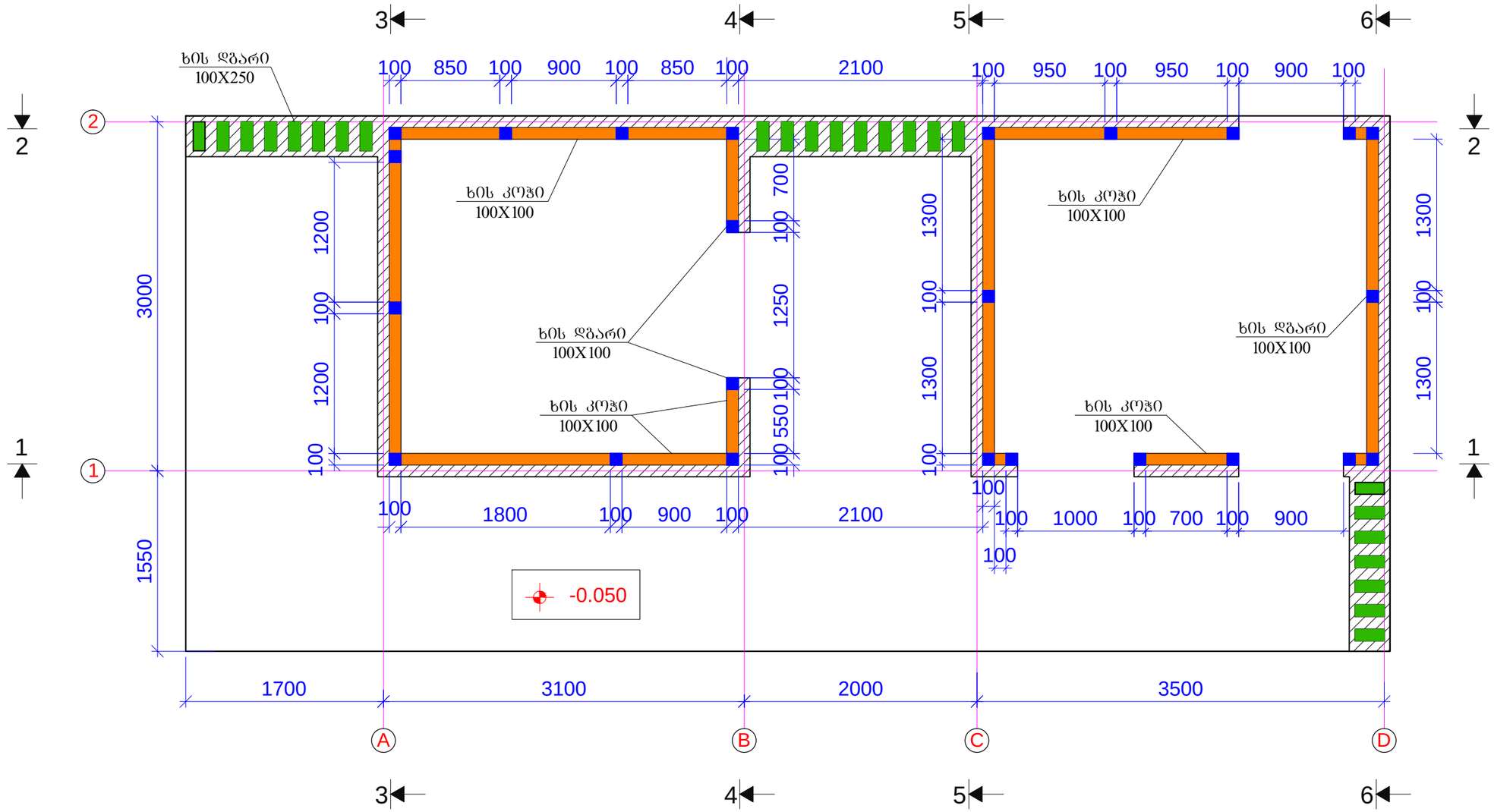

ხის დგარი 100X100
ხის დგარი 100X250
ხის კოჯი 100X100

შენიშვნები:
1. ჭრილი 1-1; ჭრილი 2-2; იხ.ფ.კ-7.
3. ჭრილი 3-3; ჭრილი 4-4; იხ.ფ.კ-8.
4. ჭრილი 5-5; იხ.ფ.კ-9.

თანამდებობა	გვარი	თარიღი	ხელმოწერა	თბილისის ცენტრალური პარკი "ზონა 05. ფრანგული ბაღი - K1-შენობა" კონსტრუქციული ნაწილი	სტადია	ფურც.	ფურცლები
					მ.კ.	კ-3	---
პრემთარქიტექ.	ე.ოსეფაიშვილი						
პრემ. კონსტრ.	ბ. ბარბაქაძე			დგარების განლაგების გეგმა;	მასშტაბი	ასოციაცია "ატუ" თბილისი 2022	
შესასრულა	ბ. ჟოგიაშვილი	2022წ			---		

სახურავის მზიდი კოჭების განლაგების გეგმა

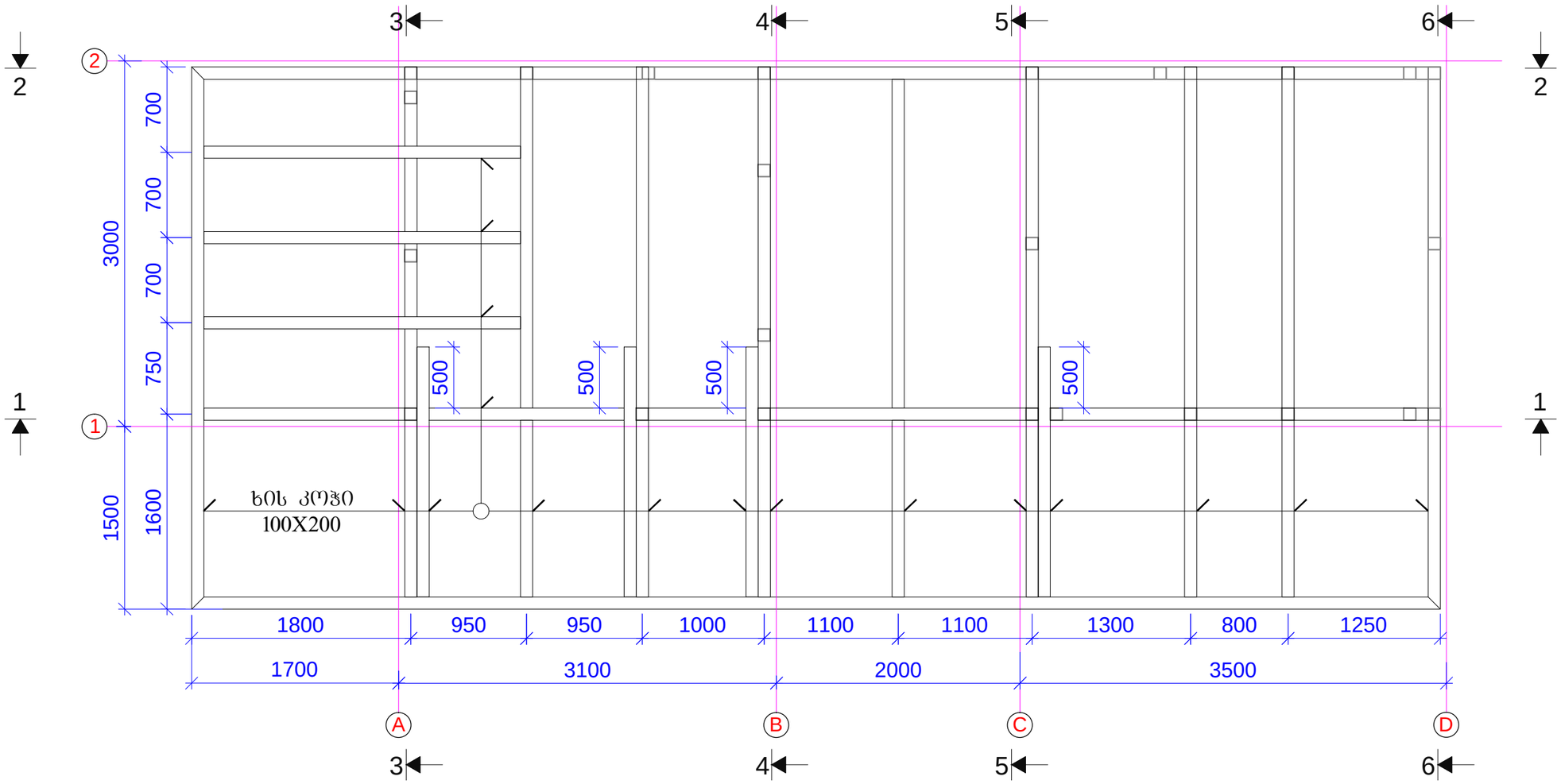

შენიშვნები:
1. ჭრილი 1-1; ჭრილი 2-2; იხ.შ.კ-7.
3. ჭრილი 3-3; ჭრილი 4-4; იხ.შ.კ-8.
4. ჭრილი 5-5; ჭრილი 6-6; იხ.შ.კ-9.

თანამდებობა	გვარი	თარიღი	ხელმოწერა		სტადია	ფურც.	ფურცლები
				თბილისის ცენტრალური პარკი "ზონა 05. ფრანგული ბაღი - K1-შენობა" კონსტრუქციული ნაწილი	მ.პ.	კ-4	---
არქმთარქიტექ.	ე.ოსეფაიშვილი						
არქმთ. კონსტრ.	ბ. ბარბაქაძე			სახურავის მზიდი კოჭების განლაგების გეგმა;	მასშტაბი	ასოციაცია "ატუ" თბილისი 2022	
შეასრულა	ბ. ყოფიაშვილი	2022წ			---		

შესაფიცრი კოჭების განლაგების გეგმა

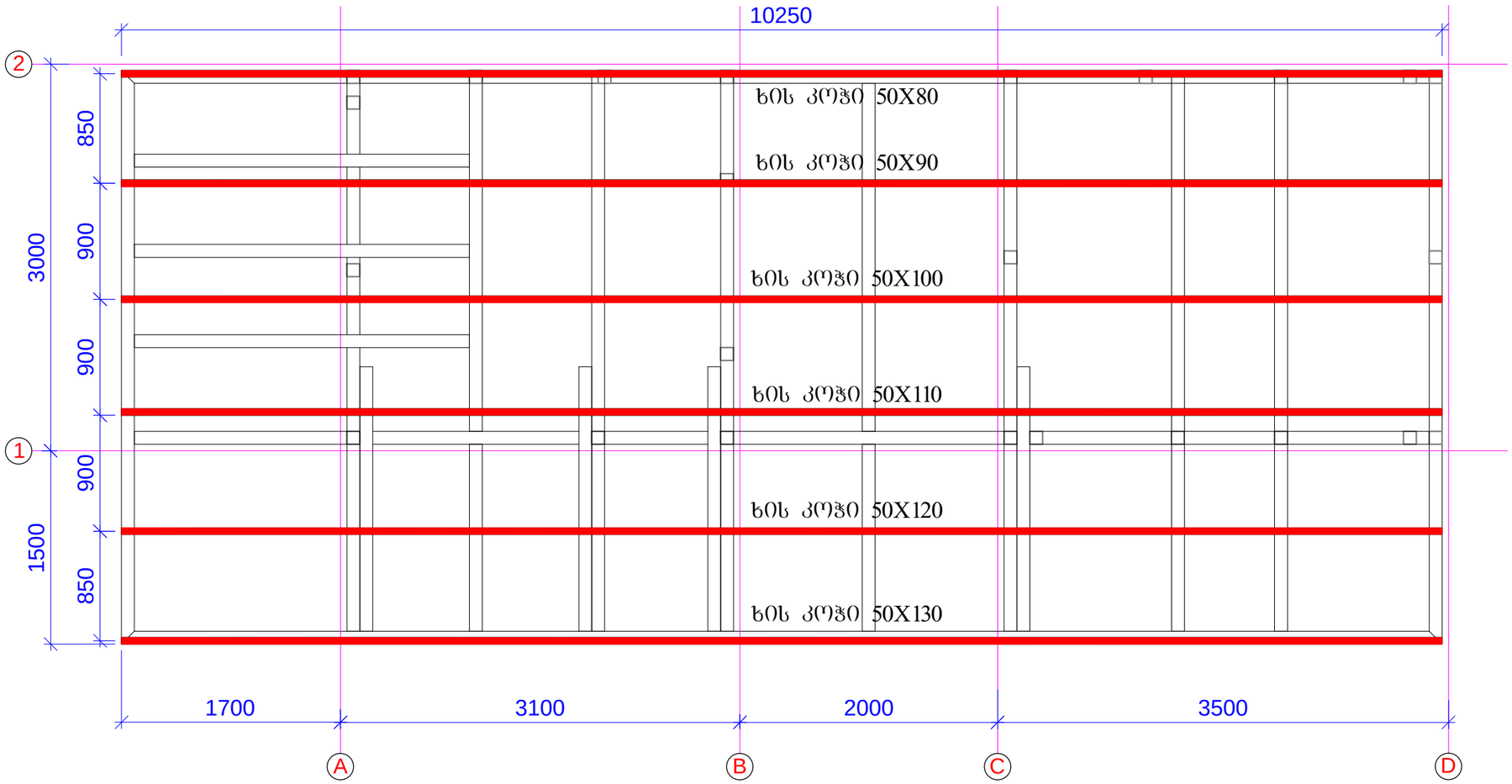

თანამდებობა	გვარი	თარიღი	ხელმოწერა	თბილისის ცენტრალური პარკი "ზონა 05. ფრანგული ბაღი - KI-შენობა" კონსტრუქციული ნაწილი	სტადია	ფურც.	ფურცლები
					მ.პ.	კ-5	---
არქმთარქიტექ.	ე.ოსეფაიშვილი						
არქმთ. კონსტრ.	ბ. ბარბაქაძე			შესაფიცრი კოჭების განლაგების გეგმა;	მასშტაბი	ასოციაცია "ატუ" თბილისი 2022	
შესასრულა	ბ. ყოფიაშვილი	2022წ			---		

შეფიცვრის გეგმა

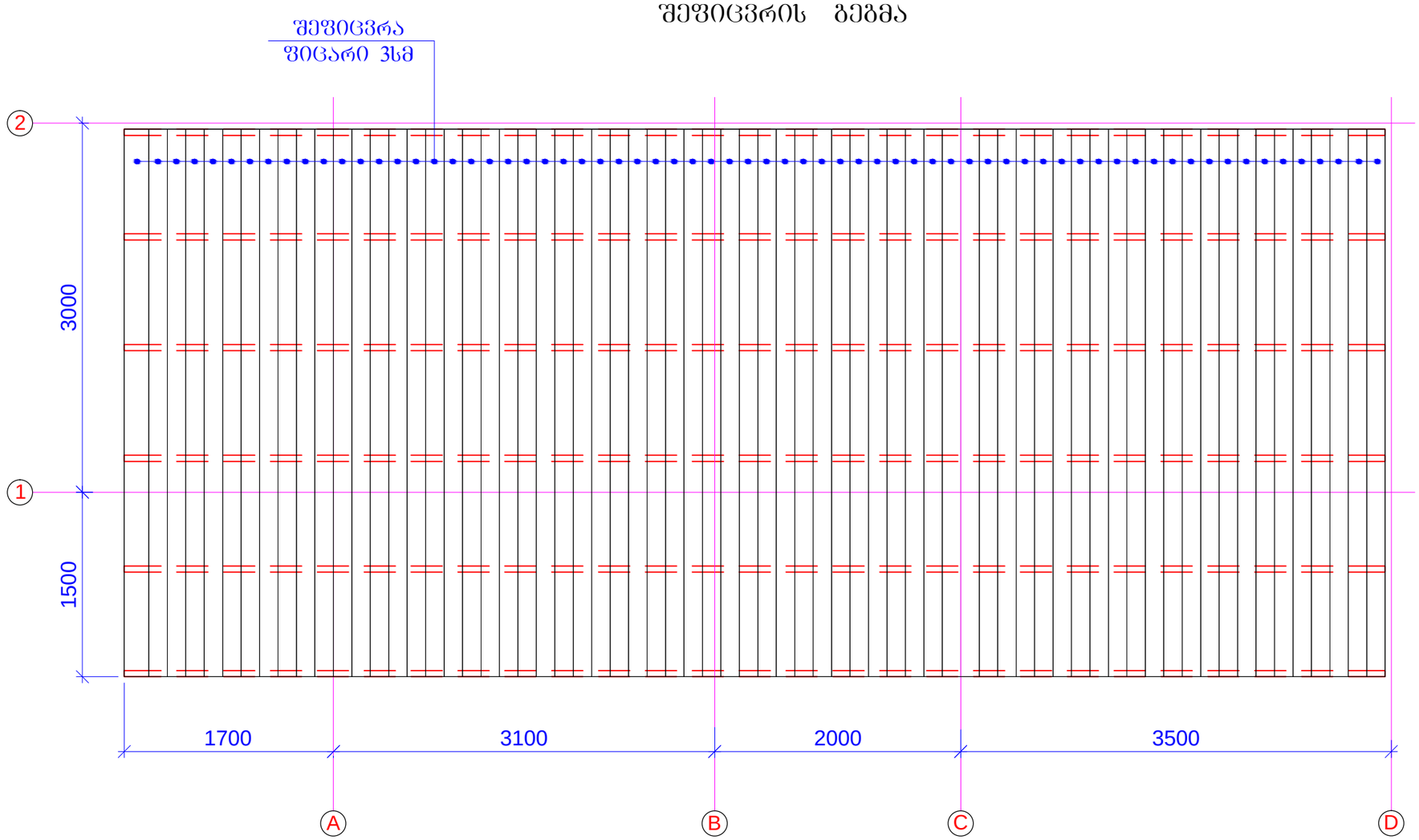

თანამდებობა	გვარი	თარიღი	ხელმოწერა	თბილისის ცენტრალური პარკი "ზონა 05. ფრანგული ბაღი - K1-შენობა" კონსტრუქციული ნაწილი	სტადია	ფურც.	ფურცლები
					მ.პ.	კ-6	---
პრემთარძიტექ.	ე.ოხეფაიშვილი						
პრემთ. კონსტრ.	ბ. ბარბაქაძე			შეფიცვრის გეგმა;	მასშტაბი	ასოციაცია "ატუ" თბილისი 2022	
შესრულა	ბ. ყოფიაშვილი	2022წ			---		

კონსტრუქციის ჭრილი 1-1

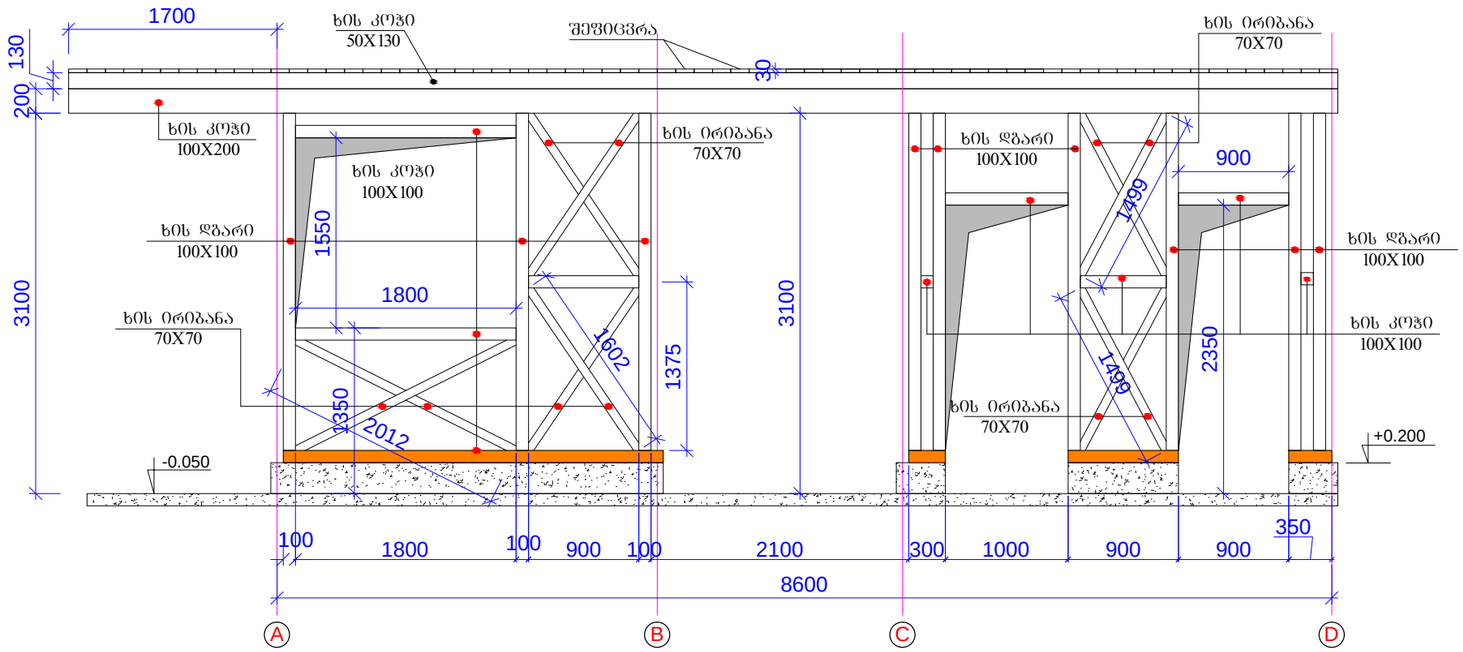

კონსტრუქციის ჭრილი 2-2

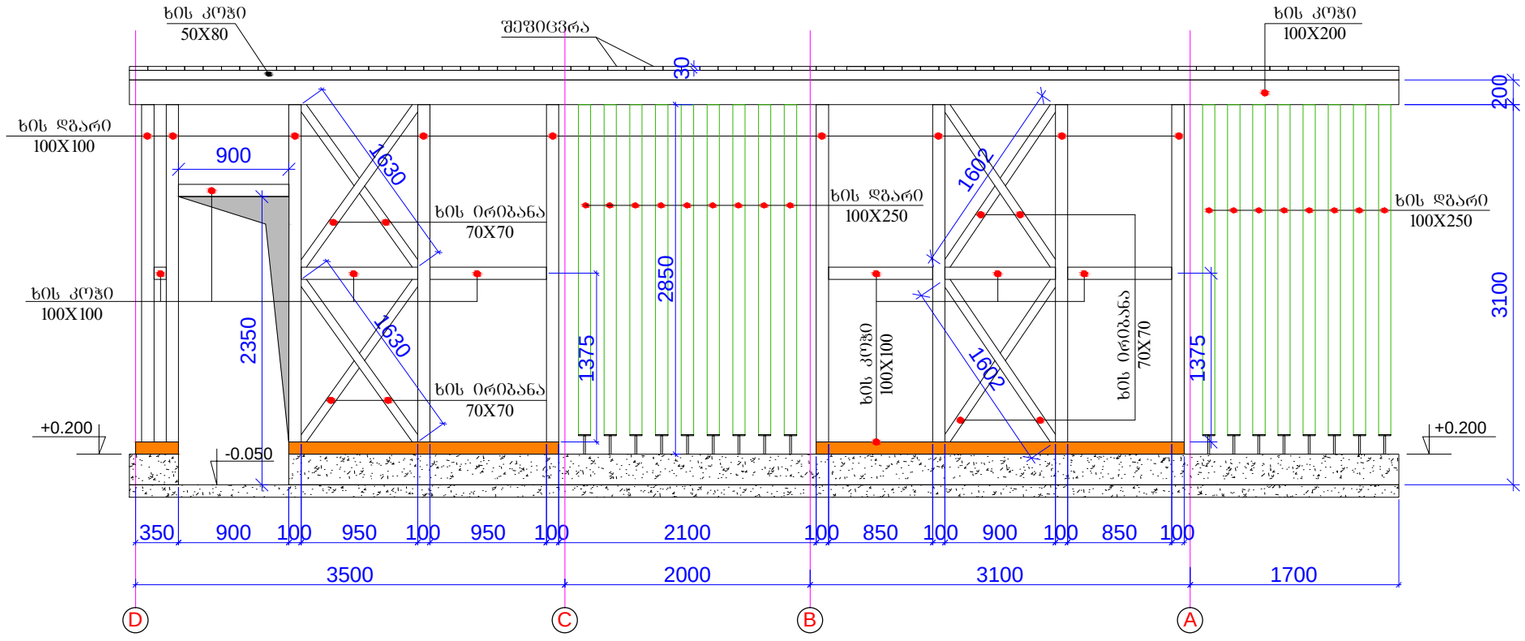

თანამდებობა	გვარი	თარიღი	ხელმოწერა		სტადია	ფურც.	ფურცლები
				თბილისის ცენტრალური პარკი "ზონა 05. ფრანგული ბაღი - KI-შენობა" კონსტრუქციული ნაწილი	მ.პ.	კ-7	---
არქმთარქიტექ.	ე.ოსეფაიშვილი						
არქმთ. კონსტრ.	ბ. ბარბაქაძე			კონსტრუქციის ჭრილი 1-1; ჭრილი 2-2;	მასშტაბი	ასოციაცია "ატუ" თბილისი 2022	
შესასრულა	ბ. ყოფიაშვილი	2022წ			---		

შენიშვნა:
1. ხის მასალები უნდა დამუშავდეს ანტისეპტიკური და ხანძარმედეგი საღებავებით.

კონსტრუქციის ჭრილი 3-3

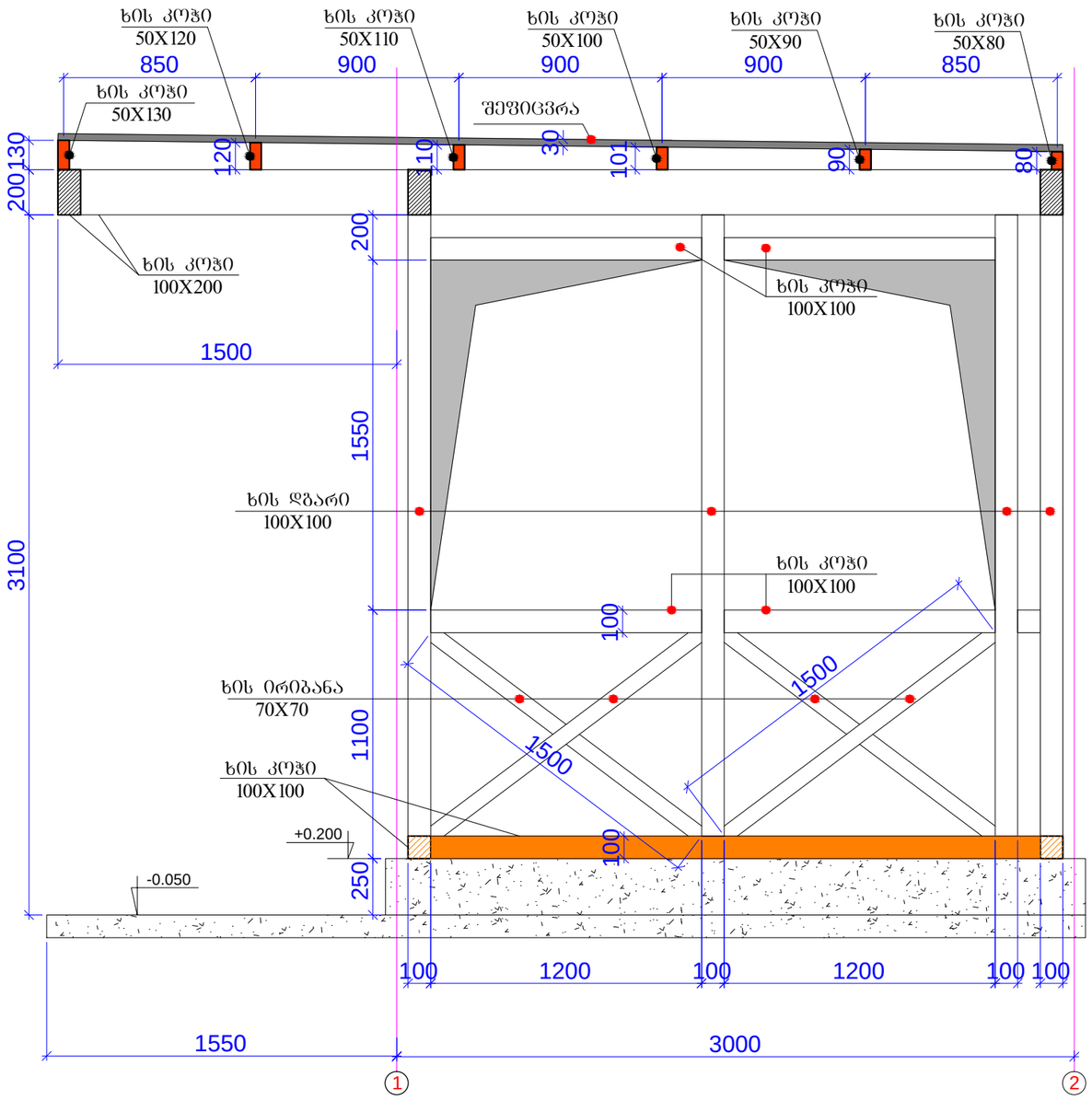

კონსტრუქციის ჭრილი 4-4

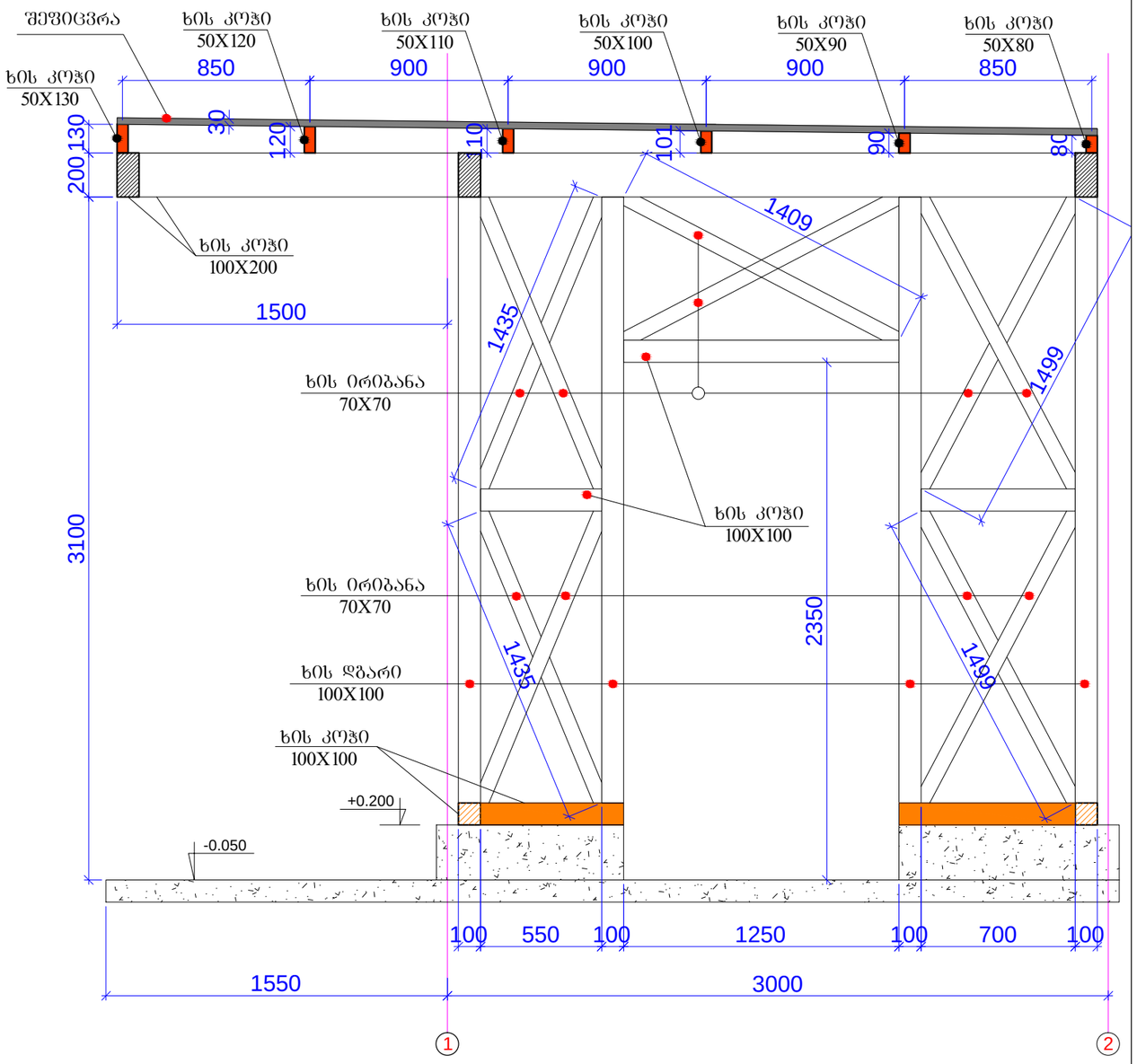

თანამდებობა	გვარი	თარიღი	ხელმოწერა		სტადია	ფურც.	ფურცლები
				თბილისის ცენტრალური პარკი "ზონა 05. ფრანგული ბაღი - KI-შენობა" კონსტრუქციული ნაწილი	მ.პ.	კ-8	---
პრ.მთარგმნელ.	ე.ოსეფაიშვილი						
პრ.მთ. კონსტრ.	ბ. ბარბაქაძე			კონსტრუქციის ჭრილი 3-3; ჭრილი 4-4;	მასშტაბი ---	ასოციაცია "ატუ" თბილისი 2022	
შესასრულა	ბ. ყოფიაშვილი	2022წ					

შენიშვნა:
1. ხის მასალები უნდა დამუშავდეს ანტისეპტიკური და ხანძარმედეგი საღებავებით.

კონსტრუქციის ჭრილი 5-5

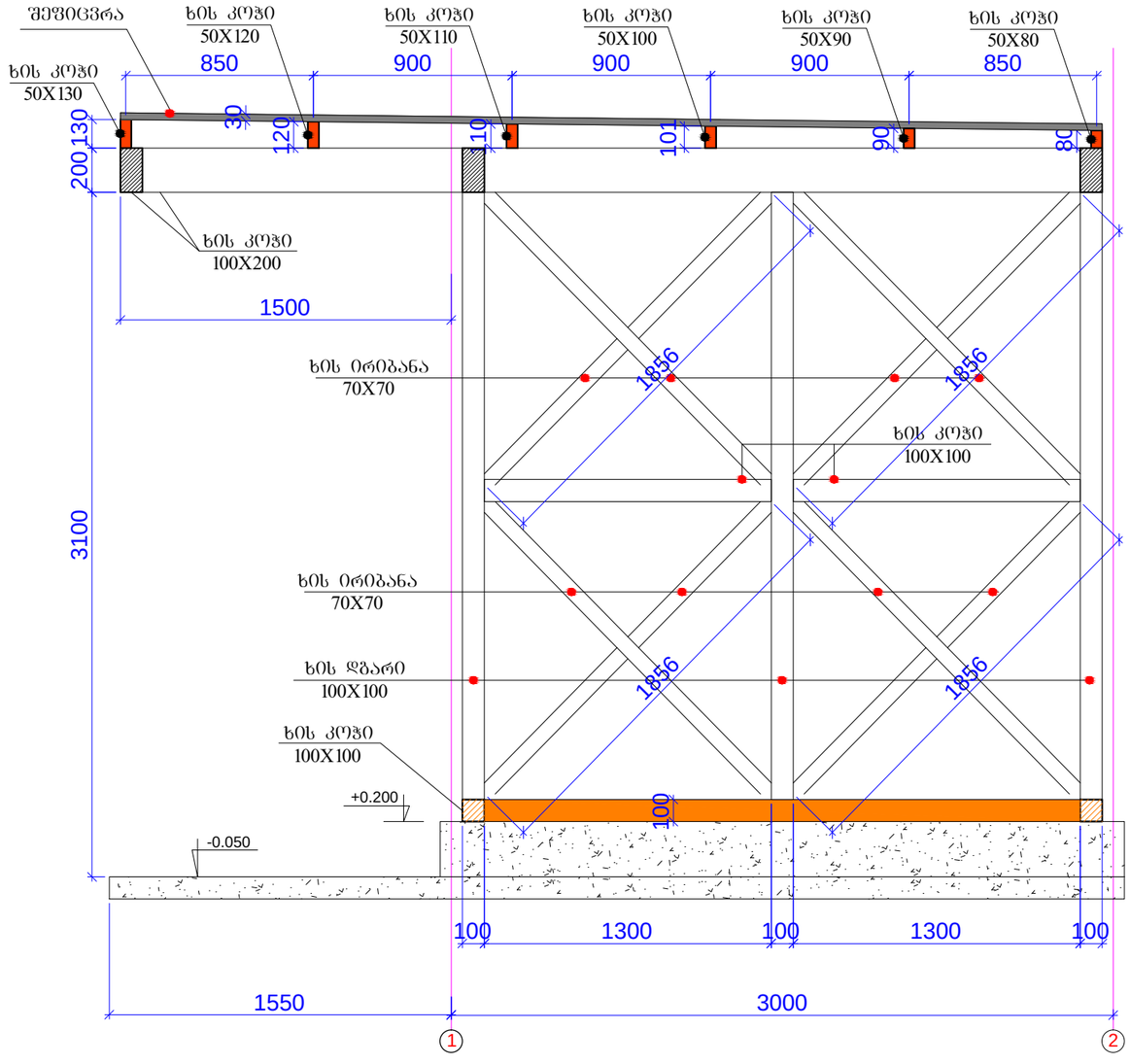

კონსტრუქციის ჭრილი 6-6

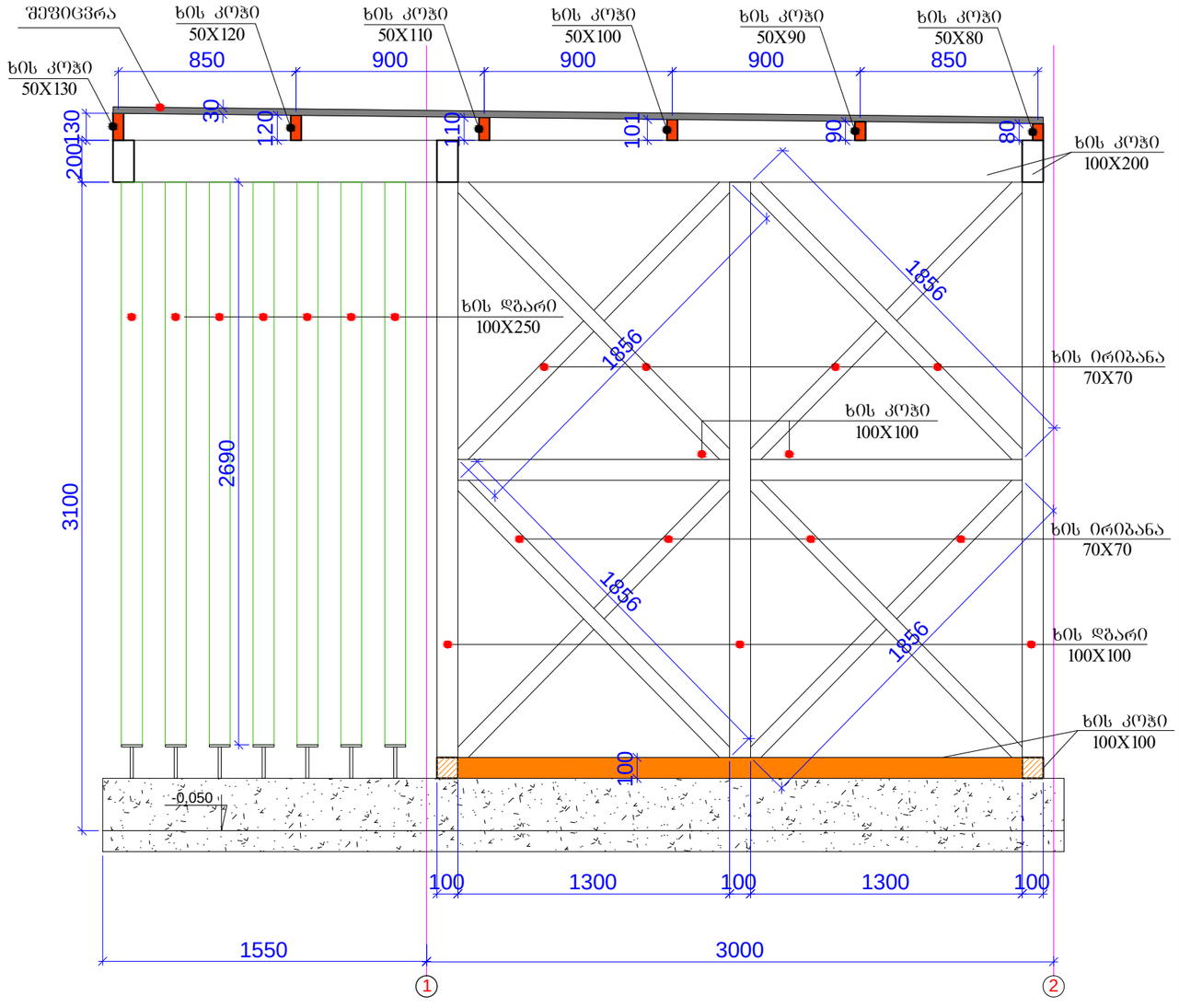

თანამდებობა	გვარი	თარიღი	ხელმოწერა		სტადია	ფურც.	ფურცლები
				თბილისის ცენტრალური პარკი "ზონა 05. ფრანგული ბაღი - KI-შენობა" კონსტრუქციული ნაწილი	მ.პ.	კ-9	---
პრმთარძიტექ.	ე.ოსეფაიშვილი						
პრმთ. კონსტრ.	ბ. ბარბაქაძე			კონსტრუქციის ჭრილი 5-5; ჭრილი 6-6;	მასშტაბი ---	ასოციაცია "ატუ" თბილისი 2022	
შესასრულა	ბ. ყოფიაშვილი	2022წ					

შენიშვნა:
1. ხის მასალები უნდა დამუშავდეს ანტისეპტიკური და ხანძარმედეგი საღებავებით.

პერიმეტრის დგარის
დამაგრების კვანძი

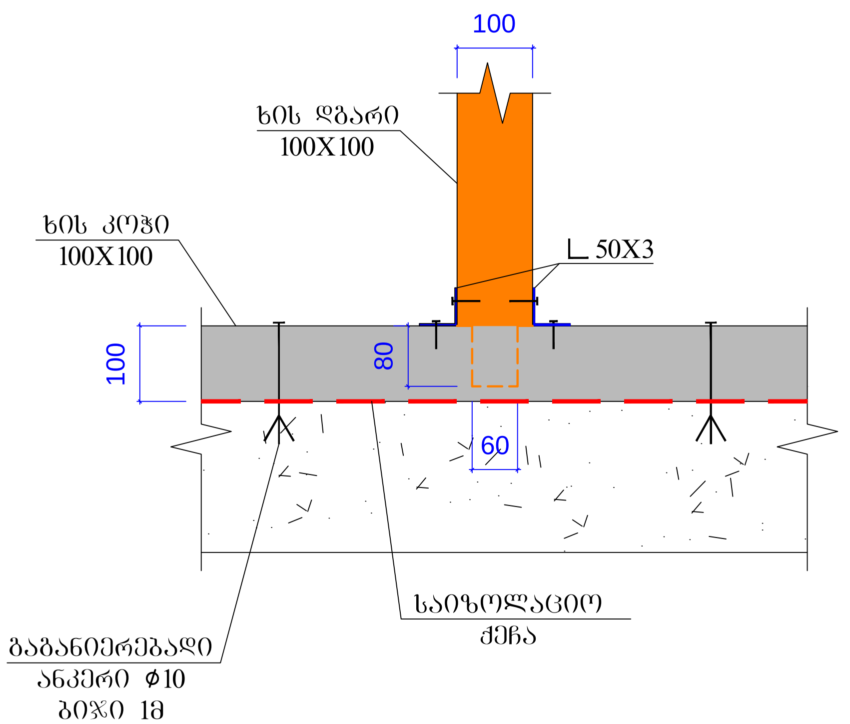

დგარის და კოჭების
შეერთების კვანძი 1

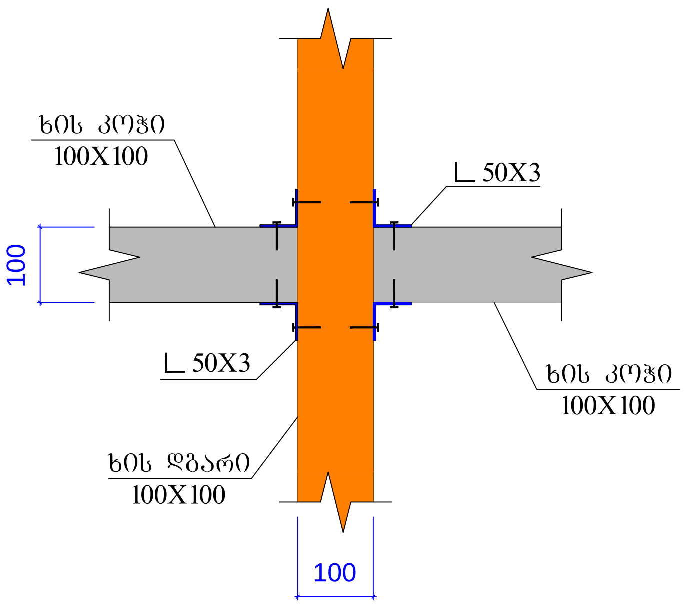

დგარის და კოჭების
შეერთების კვანძი 2

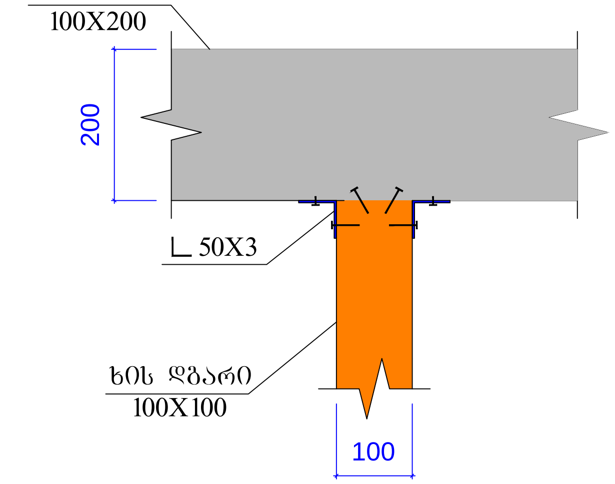

სახურავის კოჭების (კონსოლური)
შეერთების კვანძი 1

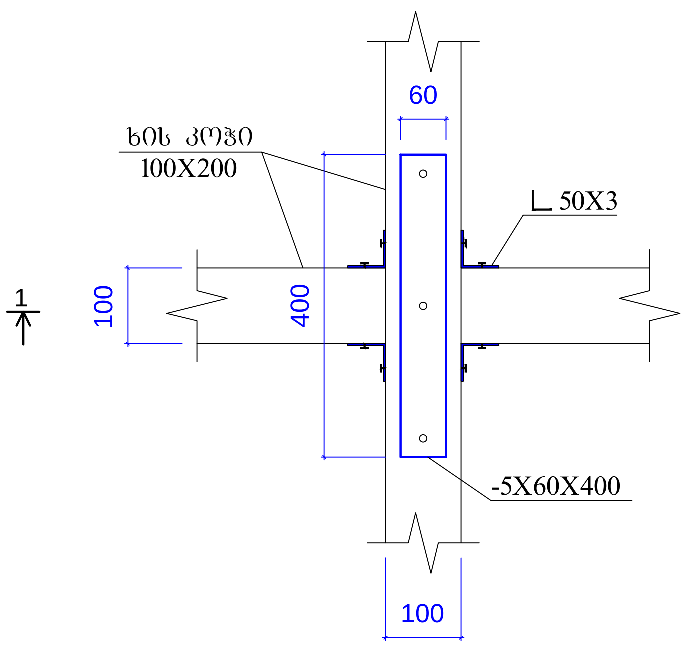

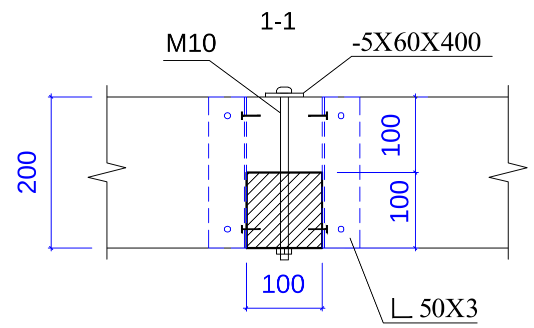

სახურავის კოჭების
შეერთების კვანძი 2

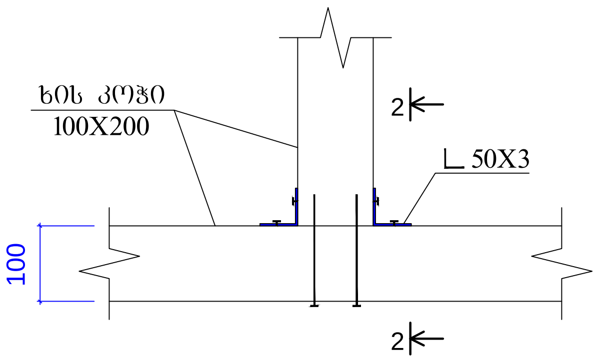

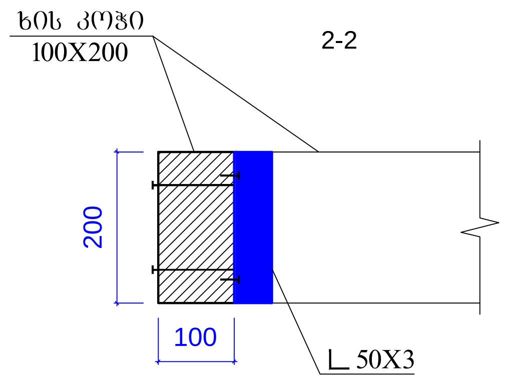

ხის მასალის ხარჯი:

ხის ძელი 100X100 - 116მ=1.16მ³
ხის ძელი 100X200 - 90მ=1.8მ³
ხის ძელი 100X250 - 66მ=1.65მ³
ხის ძელი 70X70 - 81მ=0.4მ³
ხის ძელი 50X130 - 10.25მ=0.066მ³
ხის ძელი 50X120 - 10.25მ=0.061მ³
ხის ძელი 50X110 - 10.25მ=0.056მ³
ხის ძელი 50X100 - 10.25მ=0.051მ³
ხის ძელი 50X90 - 10.25მ=0.046მ³
ხის ძელი 50X80 - 10.25მ=0.041მ³
ფიცარი (30მმ) - 45.6მ²=1.37მ³

ფოლადის მასალის ხარჯი:

კუთხოვანა 50X3 - 28მ=64კგ
ფოლ.ფურცელი -5X60X400 - 15ცალი=9.4კგ
გაგანიერებადი ანკერი ϕ10 - 32ცალი
M10 - 45ცალი

შენიშვნა:
1. ხის მასალები უნდა დამუშავდეს ანტისეპტიკური და ხანძარმედეგი საღებავებით.

თანამდებობა	გვარი	თარიღი	ხელმოწერა	თბილისის ცენტრალური პარკი "ზონა 05. ფრანგული ბაღი - K1-შენობა" კონსტრუქციული ნაწილი	სტადია	ფურც.	ფურცლები
					მ.პ.	კ-10	---
პრ.მთარქიტექ.	ე.ოსეფაიშვილი						
პრ.მთ. კონსტრ.	ბ. ბარბაქაძე		[signature]	შეერთების კვანძები;	მასშტაბი	ასოციაცია "ატუ" თბილისი 2022	
შეასრულა	ბ. ყოხიაშვილი	2022წ	[signature]		---		